Bandalux

Cortina enrollable

CADENA

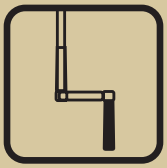
MANIVELA

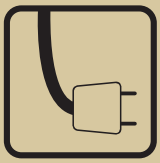
MOTOR

Cortina enrollable

DIAGRAMA DE PRODUCTO

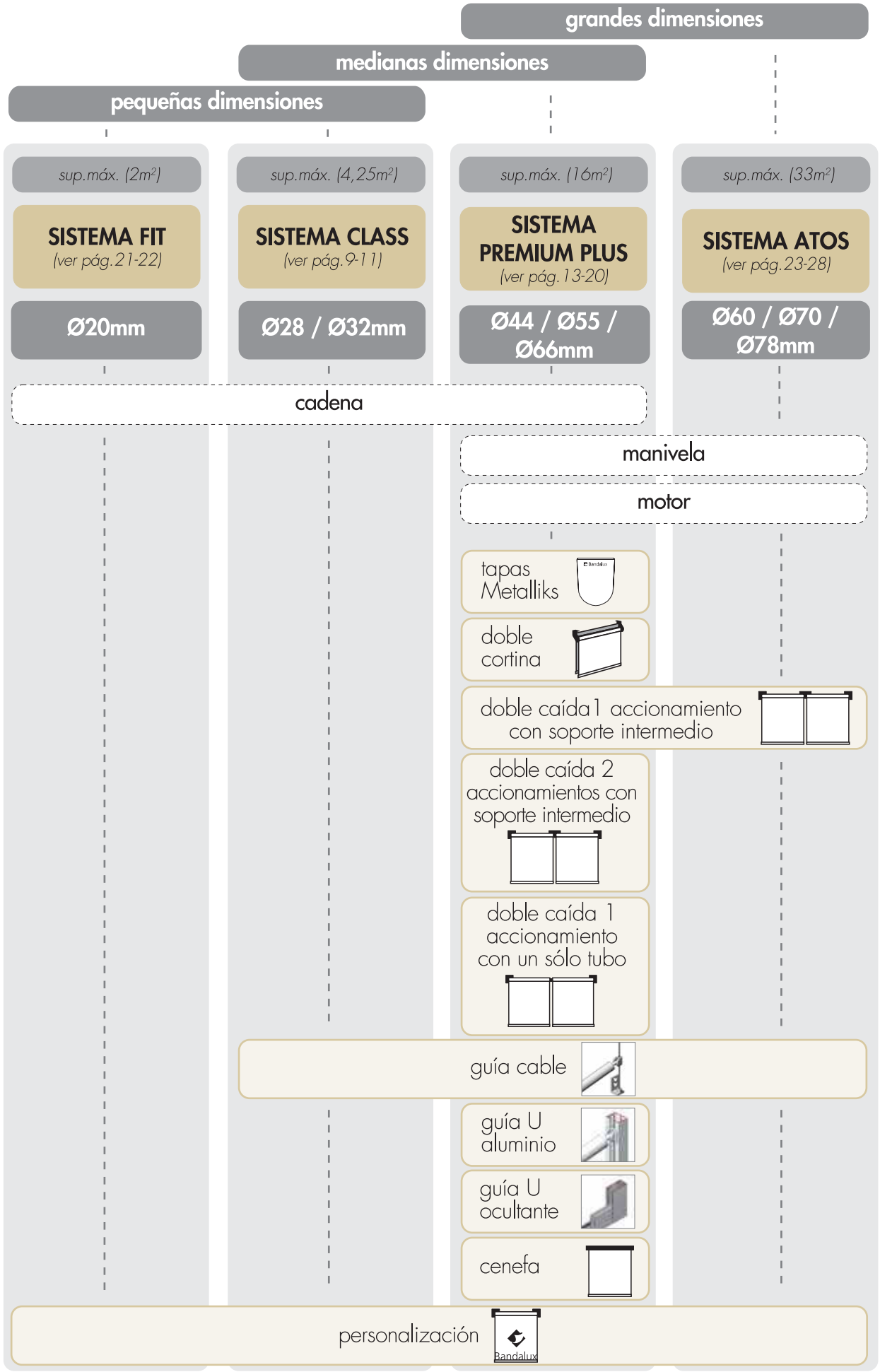

Bandalux

Cortina enrollable

CLASS

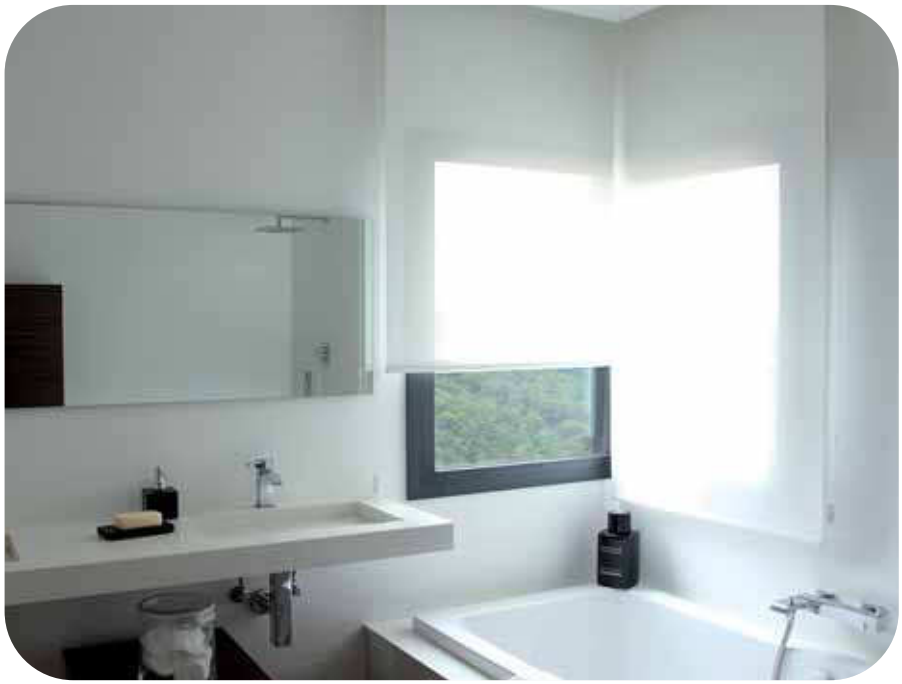

CADENA

SISTEMA CLASS A CADENA (INSTALACIÓN INTERIOR)

Este sistema de cortina enrollable posee un estilizado diseño de los elementos de elevación. Su fácil instalación y accionamiento preciso son las ventajas de este producto, fruto de la continua apuesta por la funcionalidad de Bandalux.

CLASS CAÍDA LIBRE

CLASS GUIADO CABLE

Nota: Bandalux se reserva el derecho a modificar el diseño de las piezas sin previo aviso.

Cortina enrollable

Bandalux

Cortina enrollable

PREMIUM PLUS

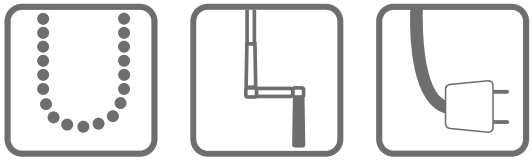

CADENA MANIVELA MOTOR

PREMIUM PLUS CAÍDA LIBRE

DETALLE OPCIÓN SOPORTE SQUARE

Lanzamiento 4° trimestre 2010

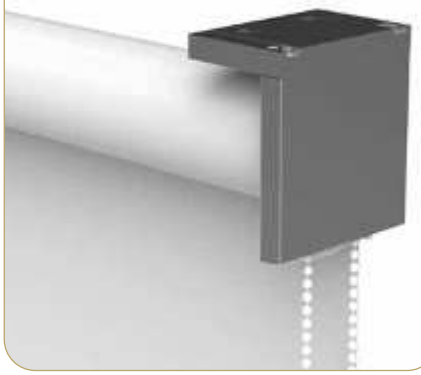

Nota: sólo Premium Plus.

PREMIUM PLUS INSTALACIÓN DOBLE CORTINA

El sistema de cortina enrollable Premium Plus de Bandalux permite la confección de cortinas de grandes dimensiones con un excelente grado de funcionalidad y precisión.
Gracias a las tapas embellecedoras se ocultan todos los soportes de instalación.
Este tipo de cortina está indicada para su instalación en grandes ventanales y en construcciones de arquitectura moderna, adaptándose a las aperturas de ventanas multifunción.

PREMIUM PLUS CON GUÍAS ALUMINIO

PREMIUM PLUS GUIADO CABLE

Nota: Bandalux se reserva el derecho a modificar el diseño de las piezas sin previo aviso.

SISTEMA PREMIUM PLUS A MANIVELA Y MOTOR (INSTALACIÓN INTERIOR Y EXTERIOR)

PREMIUM PLUS MANIVELA CAÍDA LIBRE

PREMIUM PLUS MOTOR CAÍDA LIBRE

PREMIUM PLUS MANIVELA GUIADO CABLE

PREMIUM PLUS MOTOR GUIADO CABLE

PREMIUM PLUS MANIVELA CON GUÍAS ALUMINIO

PREMIUM PLUS MOTOR CON GUÍAS ALUMINIO

PREMIUM PLUS MOTOR INSTALACIÓN DOBLE CORTINA

Su accionamiento mediante manivela o motor permite la instalación de la cortina en el exterior, siempre que ésta vaya acompañada de algún tipo de guiado apto para ello.

Nota: no disponible con accionamiento o manivela.

Nota: Bandalux se reserva el derecho a modificar el diseño de las piezas sin previo aviso.

OTRAS OPCIONES SISTEMA PREMIUM PLUS

Bandalux, con el objetivo de ofrecer un servicio integral, pone a su disposición múltiples opciones para adaptar la cortina enrollable Premium Plus a sus necesidades.

PREMIUM PLUS CENEFA COMPLETA

Lanzamiento 4º trimestre 2010

Nota: accionamiento a cadena, manivela y motor.

PREMIUM PLUS MANIVELA CON REENVÍO

Nota: sólo accionamiento a manivela.

PREMIUM PLUS DOBLE CAÍDA UN SOLO ACCIONAMIENTO

Nota: accionamiento a manivela y motor.

PREMIUM PLUS DOBLE CAÍDA ACCIONAMIENTO INDEPENDIENTE

Nota: accionamiento a cadena, manivela y motor.

Nota: Bandalux se reserva el derecho a modificar el diseño de las piezas sin previo aviso.

Bandalux

Cortina enrollable

FIT

CADENA

Bandalux

Cortina enrollable

ATOS

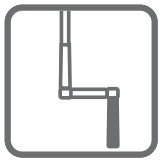

MANIVELA

MOTOR

Cortina enrollable

SISTEMA ATOS A MANIVELA Y MOTOR (INSTALACIÓN INTERIOR Y EXTERIOR)

El sistema Atos es un concepto de cortina enrollable que aúna unos mecanismos muy robustos y fiables, así como dos opciones de accionamiento (manivela y motor).
Es el sistema ideal para cubrir grandes superficies acristaladas en instalaciones públicas como aeropuertos, hoteles, museos y espacios donde la arquitectura contemporánea ofrece grandes aperturas de luz al exterior.

ATOS A MANIVELA GUIADO CABLE

ATOS A MOTOR GUIADO CABLE

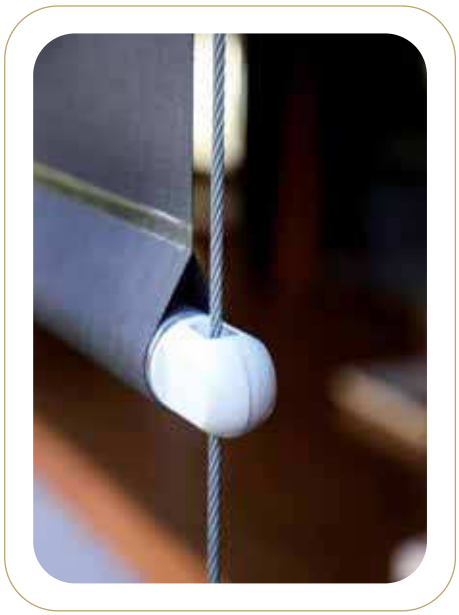

Nota: Bandalux se reserva el derecho a modificar el diseño de las piezas sin previo aviso.

Bandalux

Cortina enrollable

INFORMACIÓN
LÍMITES DE TEJIDOS

Cortina enrollable

DIMENSIONES MÁXIMAS Y MÍNIMAS

A continuación presentamos,de forma esquemática, las distintas dimensiones de cada uno de los sistemas de cortina enrollable de Bandalux. Estas medidas son estimativas en función de los soportes propios de cada sistema y del tipo de accionamiento. Todas estas medidas están cotizadas en la tarifa de precios. Cualquier medida distinta a las indicadas deberá consultarse al departamento comercial de Bandalux.

FIT

	Ancho máximo	Alto máximo	Ancho mínimo	Alto mínimo	Superficie máxima	Superficie mínima	Tolerancia ancho/alto
De 30 a 120cm	120cm	170cm	30cm	30cm	2m²	0,15m²	±0,2/±0,5

CLASS

	Ancho máximo	Alto máximo	Ancho mínimo	Alto mínimo	Superficie máxima	Superficie mínima	Tolerancia ancho/alto
De 40 a 200cm	200cm	250cm	40cm	20cm	4,25m²	0,08m²	±0,2/±0,5

PREMIUM PLUS CAÍDA SIMPLE

	Ancho máximo	Alto máximo	Ancho mínimo	Alto mínimo	Superficie máxima	Superficie mínima	Tolerancia ancho/alto
De 40 a 380cm	380cm	450cm	40cm	40cm	12,9m²	0,16m²	±0,2/±0,5
De 40 a 380cm	380cm	450cm	40cm	40cm	16,0m²	0,16m²	±0,2/±0,5
De 56 a 380cm	380cm	450cm	*	40cm	16,0m²	*	±0,2/±0,5

* ver tabla de ancho mínimo a fabricar según motor en datos técnicos pág. 37.

Nota: ver limitaciones de confección según tejido en datos técnicos pág. 24 y 25.

PREMIUM PLUS DOBLE CAÍDA**

	Ancho máximo	Alto máximo	Ancho mínimo	Alto mínimo	Superficie máxima	Superficie mínima	Tolerancia ancho/alto
De 200 a 600cm	600cm	450cm	200cm	40cm	24m²	0,80m²	±0,2/±0,5
De 200 a 600cm	600cm	450cm	200cm	40cm	24m²	0,80m²	±0,2/±0,5

** con soporte intermedio de transmisión. Un solo accionamiento.

ATOS CAÍDA SIMPLE

		Ancho máximo	Alto máximo	Ancho mínimo	Alto mínimo	Superficie máxima	Superficie mínima	Tolerancia ancho/alto
*** Polyscreen®	De 80 a 475cm	475cm	600cm	80cm	80cm	28,5m²	0,64m²	±0,2/±0,5
*** Polyscreen®	De 80 a 475cm	475cm	700cm	80cm	80cm	33,3m²	0,64m²	±0,2/±0,5
Black Out	De 80 a 475cm	475cm	480cm	80cm	80cm	22,8m²	0,64m²	±0,2/±0,5
Black Out	De 80 a 475cm	475cm	480cm	80cm	80cm	22,8m²	0,64m²	±0,2/±0,5
Noche	De 80 a 300cm	300cm	300cm	80cm	80cm	9,0m²	0,64m²	±0,2/±0,5
Noche	De 80 a 300cm	300cm	300cm	80cm	80cm	9,0m²	0,64m²	±0,2/±0,5
Opac	De 80 a 260cm	260cm	260cm	80cm	80cm	6,8m²	0,64m²	±0,2/±0,5
Opac	De 80 a 260cm	260cm	260cm	80cm	80cm	6,8m²	0,64m²	±0,2/±0,5
Lona Toldo	De 80 a 475cm	475cm	400cm	80cm	80cm	19,0m²	0,64m²	±0,2/±0,5
Lona Toldo	De 80 a 475cm	475cm	400cm	80cm	80cm	19,0m²	0,64m²	±0,2/±0,5

*** Los tejidos Polyscreen® 597, Polyscreen® Coupage y Polyscreen® Luminous: el ancho máximo de confección será 250cm.

Nota: para cortinas enrollables a manivela con final de carrera, la tolerancia de fabricación en la altura de la cortina al efectuar el final de carrera será de ±5cm, debido a la variación de gruesos de tela y diámetros de tubos.

DIMENSIONES MÁXIMAS Y MÍNIMAS

ATOS DOBLE CAÍDA*		Ancho máximo	Alto máximo	Ancho mínimo	Alto mínimo	Superficie máxima	Superficie mínima	Tolerancia ancho/alto
*** Polyscreen®	De 160 a 900cm	900cm	700cm	160cm	80cm	63m²	0,64m²	± 0,2/± 0,5
	De 160 a 900cm	900cm	700cm	160cm	80cm	63m²	0,64m²	± 0,2/± 0,5
Black Out	De 160 a 900cm	900cm	480cm	160cm	80cm	43m²	0,64m²	± 0,2/± 0,5
	De 160 a 900cm	900cm	480cm	160cm	80cm	43m²	0,64m²	± 0,2/± 0,5
Noche	De 160 a 500cm	500cm	300cm	160cm	80cm	15m²	1,28m²	± 0,2/± 0,5
	De 160 a 500cm	500cm	300cm	160cm	80cm	15m²	1,28m²	± 0,2/± 0,5
Opac	De 160 a 450cm	450cm	260cm	160cm	80cm	11,7m²	1,28m²	± 0,2/± 0,5
	De 160 a 450cm	450cm	260cm	160cm	80cm	11,7m²	1,28m²	± 0,2/± 0,5
Lona Toldo	De 160 a 900cm	900cm	400cm	160cm	80cm	36m²	0,64m²	± 0,2/± 0,5
	De 160 a 900cm	900cm	400cm	160cm	80cm	36m²	0,64m²	± 0,2/± 0,5

*con soporte intermedio de transmisión. Un solo accionamiento.

*** Los tejidos Polyscreen® 597, Polyscreen® Coupage y Polyscreen® Luminous: el ancho máximo de confección de cada caída será 250cm.

Nota: para cortinas enrollables a manivela con final de carrera, la tolerancia de fabricación en la altura de la cortina al efectuar el final de carrera será de ±5cm, debido a la variación de gruesos de tela y diámetros de tubos.

Cortina enrollable

DATOS TEJIDOS

Colección Bandalux	Modelo Bandalux	Tarifa Fit	Tarifa Class	Tarifa Premium Plus	Tarifa Atos	Tarifa Box	Tarifa Buhardilla	Composición	Peso	Espesor	Solidez a la luz	Clasificación al fuego	Ancho de rollo	Se puede empalmar el tejido	Instalación Exterior
Antártida III	Abramov	T3	T3	T3	-	T3	T3	27% PES + 73% CO	70gr/m²	0,20mm	5 Xenotest	-	200cm	No	No
	Antizana	T3	T3	T3	-	T3	T3	100% PES	180gr/m²	0,40mm	5 Xenotest	-	200cm	No	No
	Boydell	T3	T3	T3	-	T3	T3	100% CO	180gr/m²	0,35mm	5 Xenotest	-	200cm	No	No
	Briksdal	T3	T3	T3	-	T3	T3	100% PES	150gr/m²	0,65mm	5 Xenotest	-	200cm	No	No
	Engabreen	T3	T3	T3	-	T3	T3	100% PES	210gr/m²	0,36mm	5-6 Xenotest	-	195cm	No	No
	Fox	T3	T3	T3	-	T3	T3	100% PES	245gr/m²	0,36mm	5-6 Xenotest	-	200cm	No	No
	Helm	T3	T3	T3	-	T3	T3	100% PES	180gr/m²	0,40mm	5 Xenotest	-	200cm	No	No
	Lamplugh	T3	T3	T3	-	T3	T3	100% PES	160gr/m²	0,50mm	5 Xenotest	-	200cm	No	No
	Larsen	T3	T3	T3	-	T3	T3	100% PES	200gr/m²	0,35mm	5-6 Xenotest	-	200cm	No	No
	Maali	T3	T3	T3	-	T3	T3	100% PES	180gr/m²	0,33/0,58mm	5-6 Xenotest	-	200cm	No	No
	Rainier	T3	T3	T3	-	T3	T3	100% PES	150gr/m²	0,35mm	5 Xenotest	-	200cm	No	No
	Silvretta	T3	T3	T3	-	T3	T3	100% PES	180gr/m²	0,40mm	5 Xenotest	-	200cm	No	No
Antártida IV	Calafate	T4	T4	T4	-	T4	T4	100% PES	180gr/m²	0,63mm	5-6 Xenotest	-	195cm	No	No
	Svartisen	T4	T4	T4	-	T4	T4	100% PES	150gr/m²	0,65mm	5 Xenotest	-	200cm	No	No
Black Out	*Todos los modelos*	T1	T1	T1	T1	T1	T1	75% PVC + 25% Glass Fiber	420gr/m²	0,29mm	6-7 Xenotest	C1 / M1	*183cm	Sí	No
Blackout Face to face	*Todos los modelos*	T2	T2	T2	-	T2	T2	100% PES	330gr/m²	0,45mm	4-6 Xenotest	-	**200cm	No	No
Deluxe III	Amethyste	T3	T3	T3	-	T3	T3	100% PES	210gr/m²	0,36mm	5-6 Xenotest	-	195cm	No	No
	Aquamarine	T3	T3	T3	-	T3	T3	100% CO	180gr/m²	0,35mm	5 Xenotest	-	200cm	No	No
	Emerald	T3	T3	T3	-	T3	T3	100% PES	150gr/m²	0,65mm	5 Xenotest	-	200cm	No	No
	Topaz	T3	T3	T3	-	T3	T3	100% PES	160gr/m²	0,50mm	5 Xenotest	-	200cm	No	No
	Tourmaline	T3	T3	T3	-	T3	T3	100% PES	245gr/m²	0,36mm	5-6 Xenotest	-	200cm	No	No
Deluxe IV	Sapphire	T4	T4	T4	-	T4	T4	100% PES	90gr/m²	0,20mm	5 Xenotest	-	200cm	No	No
	Turquoise	T4	T4	T4	-	T4	T4	100% PES	150gr/m²	0,65mm	5 Xenotest	-	200cm	No	No
Deluxe V	Zircon	T5	-	T5	-	T5	T5	73% CO + 27% PES	70gr/m²	0,20mm	5 Xenotest	-	200cm	No	No
Ecoreflex	*Todos los modelos*	T4	T4	T4	-	T4	T4	100% PES	125gr/m²	0,29mm	6-7 Xenotest	-	200cm	No	No
Ecovision	*Todos los modelos*	T4	T4	T4	-	T4	T4	100% PES	196gr/m²	0,34mm	6-7 Xenotest	C1 / M1 / NFPA	200cm	No	No
Etamine	*Todos los modelos*	T2	T2	T2	-	T2	T2	100% PES	151gr/m²	0,28mm	6-7 Xenotest	-	200cm	No	No
Fibertex	*Todos los modelos*	T1	T1	T1	-	T1	T1	100% Glass Fiber	172gr/m²	0,21mm	6-7 Xenotest	M1 / A2	210cm	No	No
Línea 2000	*Todos los modelos*	T1	T1	T1	-	T1	T1	100% PES	260gr/m²	0,39mm	6-7 Xenotest	-	200cm	No	No
Línea 2000 Nacarade	*Todos los modelos*	T3	T3	T3	-	T3	T3	100% PES	290gr/m²	0,47mm	6-7 Xenotest	-	200cm	No	No
Loneta Natural	*Todos los modelos*	T2	T2	T2	-	T2	T2	100% PES	275gr/m²	0,36mm	6-7 Xenotest	-	200cm	Sí	No
Mattiz Black Out	*Todos los modelos*	T4	T4	T4	-	T4	T4	100% PES	420gr/m²	0,49mm	6-7 Xenotest	C1	200cm	Sí	No
Mattiz Ignis	*Todos los modelos*	T1	T1	T1	-	T1	T1	100% PES	195gr/m²	0,31mm	6-7 Xenotest	C1 / M1 /B1	200cm	No	No
Metallics	*Todos los modelos*	T3	T3	T3	-	T3	T3	100% PES	156gr/m²	0,24mm	6-7 Xenotest	-	200cm	No	No
Naturales II	Almansa	T2	T2	T2	-	T2	T2	63%PES + 37%CO	284gr/m²	0,44mm	6-7 Xenotest	-	200cm	No	No
	Brown	T2	T2	T2	-	T2	T2	23%PES + 77%CO	275gr/m²	0,44mm	6-7 Xenotest	-	200cm	No	No
	Browncarrée	T2	T2	T2	-	T2	T2	100% Recycled CO	199gr/m²	0,53mm	6-7 Xenotest	-	200cm	No	No

* También disponible con ancho de rollo 300cm para los modelos: Alabaster, Black, Custard, Light Grey y White; y sólo ancho de rollo 244cm para los modelos: Desert y Stone.

** Sólo disponible con ancho de rollo 200cm para los modelos: Fuchsia, Green y Violet; y disponible con ancho de rollo 250cm para los modelos: Black, Garnet, Ivory, Terracotta y White.

Cortina enrollable

DATOS TEJIDOS

Colección Bandalux	Modelo Bandalux	Tarifa Fit	Tarifa Class	Tarifa Premium Plus	Tarifa Atos	Tarifa Box	Tarifa Buhardilla	Composición	Peso	Espesor	Solidez a la luz	Clasificación al fuego	Ancho de rollo	Se puede empalmar el tejido	Instalación Exterior
Naturales II	Cáñamo	T2	T2	T2	-	T2	T2	59%PES + 41%CO	397gr/m²	0,64mm	6-7 Xenotest	-	200cm	No	No
	Ivory	T2	T2	T2	-	T2	T2	23%PES + 77%CO	275gr/m²	0,44mm	6-7 Xenotest	-	200cm	No	No
	Ivorycarrée	T2	T2	T2	-	T2	T2	100% Recycled CO	199gr/m²	0,53mm	6-7 Xenotest	-	200cm	No	No
	Málaga	T2	T2	T2	-	T2	T2	100% PES	270gr/m²	0,52mm	6-7 Xenotest	-	200cm	No	No
	Natural	T2	T2	T2	-	T2	T2	70%PES + 24%CO + 6%LI	238gr/m²	0,37mm	6-7 Xenotest	-	200cm	No	No
	New Symphony	T2	T2	T2	-	T2	T2	54% PES + 46% CO	186gr/m²	0,38mm	6-7 Xenotest	-	200cm	No	No
	Stone	T2	T2	T2	-	T2	T2	70%PES + 24%CO + 6%LI	238gr/m²	0,37mm	6-7 Xenotest	-	200cm	No	No
Naturales III	Boneline	T3	T3	T3	-	T3	T3	100% CO	310gr/m²	0,50mm	3-4 Xenotest	-	200cm	No	No
	Clifs	T3	T3	T3	-	T3	T3	100% CO	180gr/m²	0,35mm	5 Xenotest	-	200cm	No	No
	Ivorytex	T3	T3	T3	-	T3	T3	100% PES	160gr/m²	0,50mm	5 Xenotest	-	200cm	No	No
	Roots	T3	T3	T3	-	T3	T3	100% PES	190gr/m²	0,45mm	5 Xenotest	-	200cm	No	No
	Tanline	T3	T3	T3	-	T3	T3	100% CO	310gr/m²	0,50mm	5 Xenotest	-	200cm	No	No
	Tobacotex	T3	T3	T3	-	T3	T3	100% PES	160gr/m²	0,50mm	5 Xenotest	-	200cm	No	No
Naturales IV	Sack	T4	T4	T4	-	T4	T4	100% PES	150gr/m²	0,65mm	5 Xenotest	-	200cm	No	No
Noche	*Todos los modelos*	T3	T3	T3	T3	T3	T3	75% PVC + 25% Glass Fiber	407gr/m²	0,33mm	-	NFPA	183cm	Sí	No
Oasis II	Lop	T2	T2	T2	-	T2	T2	100% PES	244gr/m²	0,45mm	6-7 Xenotest	-	200cm	No	No
	Tanami	T2	T2	T2	-	T2	T2	100% PES	244gr/m²	0,45mm	6-7 Xenotest	-	200cm	No	No
	Victoria	T2	T2	T2	-	T2	T2	100% PES	244gr/m²	0,45mm	6-7 Xenotest	-	200cm	No	No
Oasis III	Artic	T3	T3	T3	-	T3	T3	100% PES	200gr/m²	0,35mm	5-6 Xenotest	-	200cm	No	No
	Black rock	T3	T3	T3	-	T3	T3	100% PES	190gr/m²	0,45mm	5 Xenotest	-	200cm	No	No
	Gobi	T3	T3	T3	-	T3	T3	100% CO	180gr/m²	0,35mm	5 Xenotest	-	200cm	No	No
	Guajira	T3	T3	T3	-	T3	T3	100% PES	170gr/m²	0,22mm	5-6 Xenotest	-	195cm	No	No
	Kalahari	T3	T3	T3	-	T3	T3	100% PES	200gr/m²	0,35mm	5-6 Xenotest	-	200cm	No	No
	Karakum	T3	T3	T3	-	T3	T3	100% PES	245gr/m²	0,36mm	5-6 Xenotest	-	200cm	No	No
	Namib	T3	T3	T3	-	T3	T3	100% PES	190gr/m²	0,45mm	5 Xenotest	-	200cm	No	No
	Tabernas	T3	T3	T3	-	T3	T3	100% CO	180gr/m²	0,35mm	5 Xenotest	-	200cm	No	No
Oasis IV	Negev	T4	T4	T4	-	T4	T4	100% PES	90gr/m²	0,20mm	5 Xenotest	-	200cm	No	No
	Ordos	T4	T4	T4	-	T4	T4	100% PES	170gr/m²	0,22mm	5-6 Xenotest	-	195cm	No	No
	Sahara	T4	T4	T4	-	T4	T4	100% PES	90gr/m²	0,20mm	5 Xenotest	-	200cm	No	No
	Thar	T4	T4	T4	-	T4	T4	100% PES	90gr/m²	0,20mm	5 Xenotest	-	200cm	No	No
Olympo II	Hestia	T2	T2	T2	-	T2	T2	100% PES	180gr/m²	0,40mm	5 Xenotest	-	200cm	No	No
Olympo III	Artemisa	T3	T3	T3	-	T3	T3	100% PES	75gr/m²	0,24mm	5-6 Xenotest	-	200cm	No	No
	Daphne	T3	T3	T3	-	T3	T3	Non Woven	185gr/m²	0,34mm	5-6 Xenotest	-	195cm	No	No
	Demeter	T3	T3	T3	-	T3	T3	100% PES	180gr/m²	0,40mm	4-5 Xenotest	-	200cm	No	No
	Hera	T3	T3	T3	-	T3	T3	100% PES	245gr/m²	0,36mm	5-6 Xenotest	-	200cm	No	No
Olympo V	Gaia	T5	-	T5	-	T5	T5	100% PES	165gr/m²	0,36/0,80mm	6 Xenotest	-	198cm	No	No
	Nyx	T5	-	T5	-	T5	T5	100% PES	120gr/m²	0,33/0,83mm	6 Xenotest	-	230cm	No	No
Opac	*Todos los modelos*	T5	-	T5	T5	T5	T5	100% Glass Fiber	400gr/m²	0,36mm	6-7 Xenotest	M1	210cm	Sí	No

Colección Bandalux	Modelo Bandalux	Tarifa Fit	Tarifa Class	Tarifa Premium Plus	Tarifa Atos	Tarifa Box	Tarifa Buhardilla	Composición	Peso	Espesor	Solidez a la luz	Clasificación al fuego	Ancho de rollo	Se puede empalmar el tejido	Instalación Exterior
Polyscreen® 314	*Todos los modelos*	T3	T3	T3	T3	T3	T3	21% PES + 79% PVC	337gr/m²	0,50mm	5 Grey Scale	C1/M1/NFPA	250cm	Sí	No
Polyscreen® 350	*Todos los modelos*	T3	T3	T3	T3	T3	T3	21% PES + 79% PVC	390gr/m²	0,53mm	5 Grey Scale	C1/M1/NFPA	* 250cm	Sí	No
Polyscreen® 351	*Todos los modelos*	T4	T4	T4	T4	T4	T4	21% PES + 79% PVC	453gr/m²	0,59mm	4 Grey Scale	C1/M1/NFPA	250cm	Sí	Sí
Polyscreen® 352	*Todos los modelos*	T4	T4	T4	T4	T4	T4	21% PES + 79% PVC	495gr/m²	0,66mm	5 Grey Scale	C1/M1/NFPA	250cm	Sí	Sí
Polyscreen® 353	*Todos los modelos*	T4	T4	T4	T4	T4	T4	21% PES + 79% PVC	462gr/m²	0,59mm	5 Grey Scale	C1/M1/NFPA	250cm	Sí	Sí
Polyscreen® 403	*Todos los modelos*	T4	T4	T4	T4	T4	T4	21% PES + 79% PVC	432gr/m²	0,51mm	4 Grey Scale	C1/M1/NFPA	250cm	Sí	Sí
Polyscreen® 550	*Todos los modelos*		T3	T3	T3	T3	T2	12% PES + 88% PVC	555gr/m²	0,69mm	5 Grey Scale	C1/M1/NFPA/Type B/B2	** 250cm	Sí	Sí
Polyscreen® 550 Black Out	*Todos los modelos*	-	-	T5+10%	-	T5+10%	-	12% PES + 88% PVC	754gr/m²	0,91mm	5 Grey Scale	C1/M1/NFPA/Type B/B2	200cm	Sí	No
Polyscreen® 555	*Todos los modelos*	-	T4	T4	T4	T4	T4	12% PES + 88% PVC	555gr/m²	0,69mm	5 Grey Scale	C1/M1/NFPA/Type B/B2	250cm	Sí	Sí
Polyscreen® 597	*Todos los modelos*	-	T4	T4	T4	T4	-	12% PES + 88% PVC	590gr/m²	0,79mm	5 Grey Scale	C1	250cm	Sí	Sí
Polyscreen® 650	*Todos los modelos*	-	T4	T4	T4	T4	-	12% PES + 88% PVC	608gr/m²	0,81mm	5 Grey Scale	C1/M1/NFPA/Type C	250cm	Sí	Sí
Polyscreen® Coupage	*Todos los modelos*	-	-	T5	T5	T5	-	12% PES + 88% PVC	543gr/m²	0,76mm	7 Xenotest	C1	250cm	Sí	No
Polyscreen® Luminous	Arizona	-	-	T5	T5	T5	-	21% PES + 79% PVC	511gr/m²	0,85mm	7 Xenotest	C1	250cm	Sí	No
	Atacama	-	-	T5	T5	T5	-	21% PES + 79% PVC	494gr/m²	0,85mm	7 Xenotest	C1	250cm	Sí	No
	Mojave	-	-	T5	T5	T5	-	21% PES + 79% PVC	516gr/m²	0,96mm	7 Xenotest	C1	250cm	Sí	No
	Sahara	-	-	T5	T5	T5	-	21% PES + 79% PVC	554gr/m²	0,83mm	7 Xenotest	C1	250cm	Sí	No
	Tibet	-	-	T5	T5	T5	-	21% PES + 79% PVC	503gr/m²	0,83mm	7 Xenotest	C1	250cm	Sí	No
Rainbow Trevira	*Todos los modelos*	T4	T4	T4	-	T4	T4	100% Trevira CS	200gr/m²	0,40mm	6-7 Xenotest	B1/M1	240cm	No	No
Roma	*Todos los modelos*	T1	T1	T1	-	T1	T1	100% PES	240gr/m²	0,60mm	6-7 Xenotest	-	200cm	No	No
Screen Nacarade	*Todos los modelos*	T5+20%	-	T5+20%	T5+20%	T5+20%	T5+20%	29% Glass Fiber + 71% PVC	372gr/m²	0,44mm	-	C1/M1	155cm	Sí	No
Skyline Black Out IV	Aneto	T4	T4	T4	-	T4	T4	100% PES	370gr/m²	0,50mm	5 Xenotest	-	200cm	No	No
	Everest	T4	T4	T4	-	T4	T4	100% PES	370gr/m²	0,50mm	5 Xenotest	-	200cm	No	No
	Teide	T4	T4	T4	-	T4	T4	100% PES	300gr/m²	0,40mm	5 Xenotest	-	200cm	No	No
Skyline Black Out V	Anapurna	T5	-	T5	-	T5	T5	50% PES + 50% CO	310gr/m²	0,40mm	5-6 Xenotest	-	195cm	No	No
	Kilimanjaro	T5	-	T5	-	T5	T5	100% PES	280gr/m²	0,44mm	-	-	200cm	No	No
Lona Toldo	Main	-	-	-	T3	-	-	100% Sunacril	295gr/m²	0,64mm	7-8 Xenotest	-	120cm	Sí	Sí
	Rhin	-	-	-	T3	-	-	100% Sunacril	295gr/m²	0,64mm	7-8 Xenotest	-	120cm	Sí	Sí
	Ter	-	-	-	T3	-	-	100% Sunacril	295gr/m²	0,64mm	7-8 Xenotest	-	120cm	Sí	Sí
	Leman	-	-	-	T4	-	-	100% Sunacril	295gr/m²	0,64mm	7-8 Xenotest	-	120cm	Sí	Sí

***** También disponible con ancho de rollo 300cm para los modelos: Blanco, Blanco Lino, Perla y Tobacco.

****** También disponible con ancho de rollo 300cm para los modelos: Blanco, Blanco Lino, Blanco Perla, Perla Gris y Perla Sable.

Bandalux

Cortina enrollable

COMPONENTES

SISTEMA CLASS A CADENA

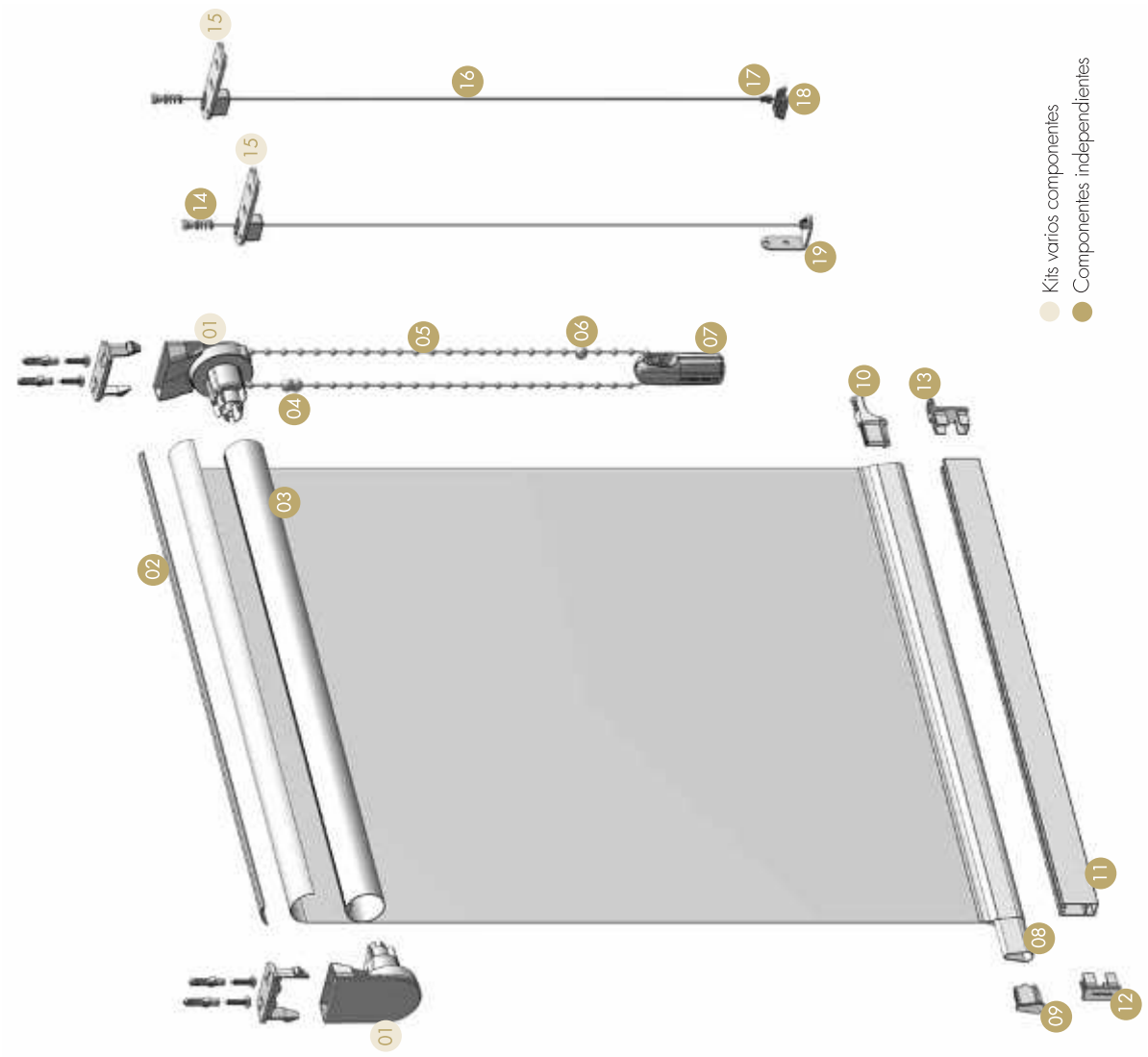

PREMIUM PLUS A CADENA / MANIVELA / MOTOR

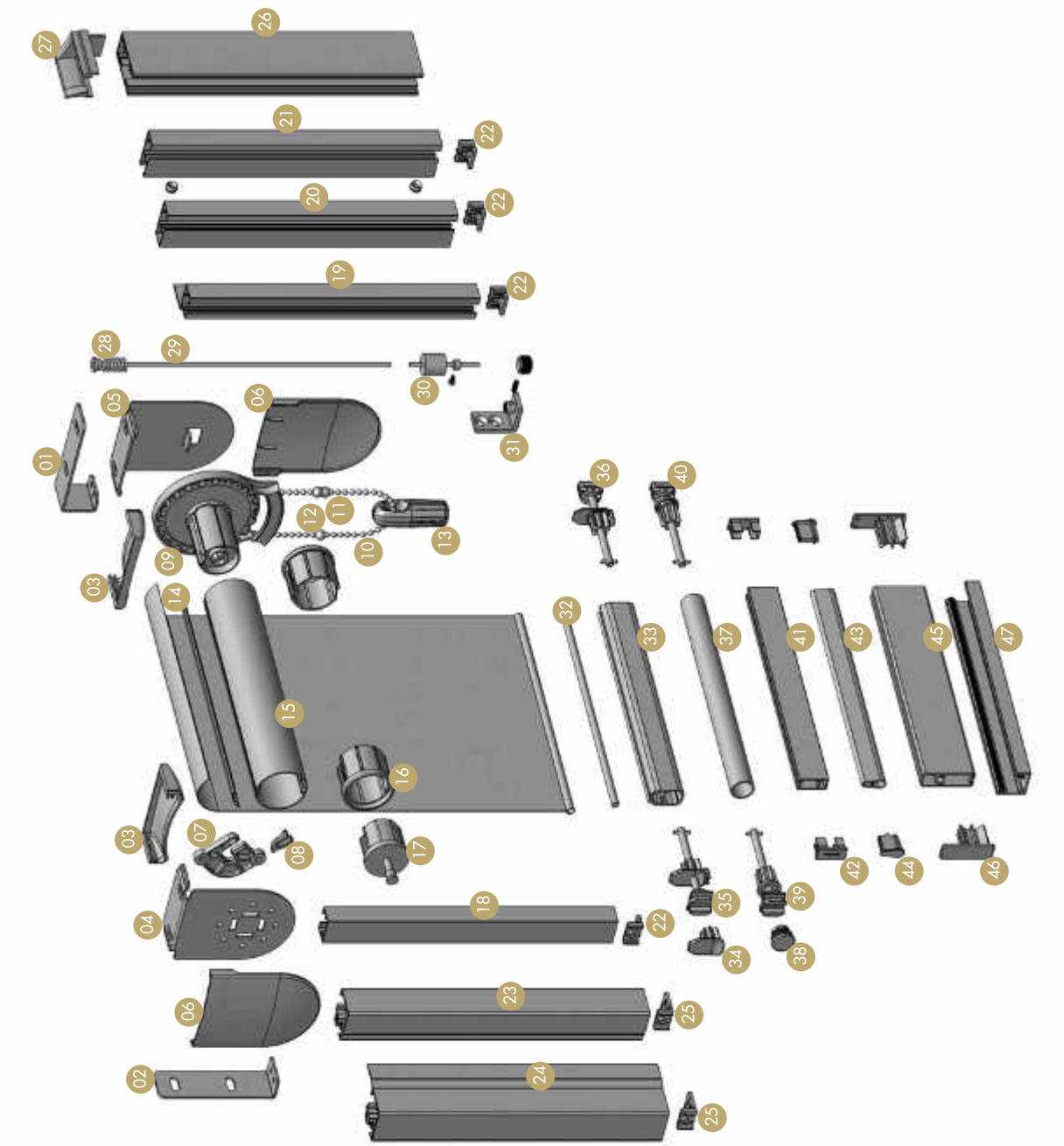

COMPONENTES
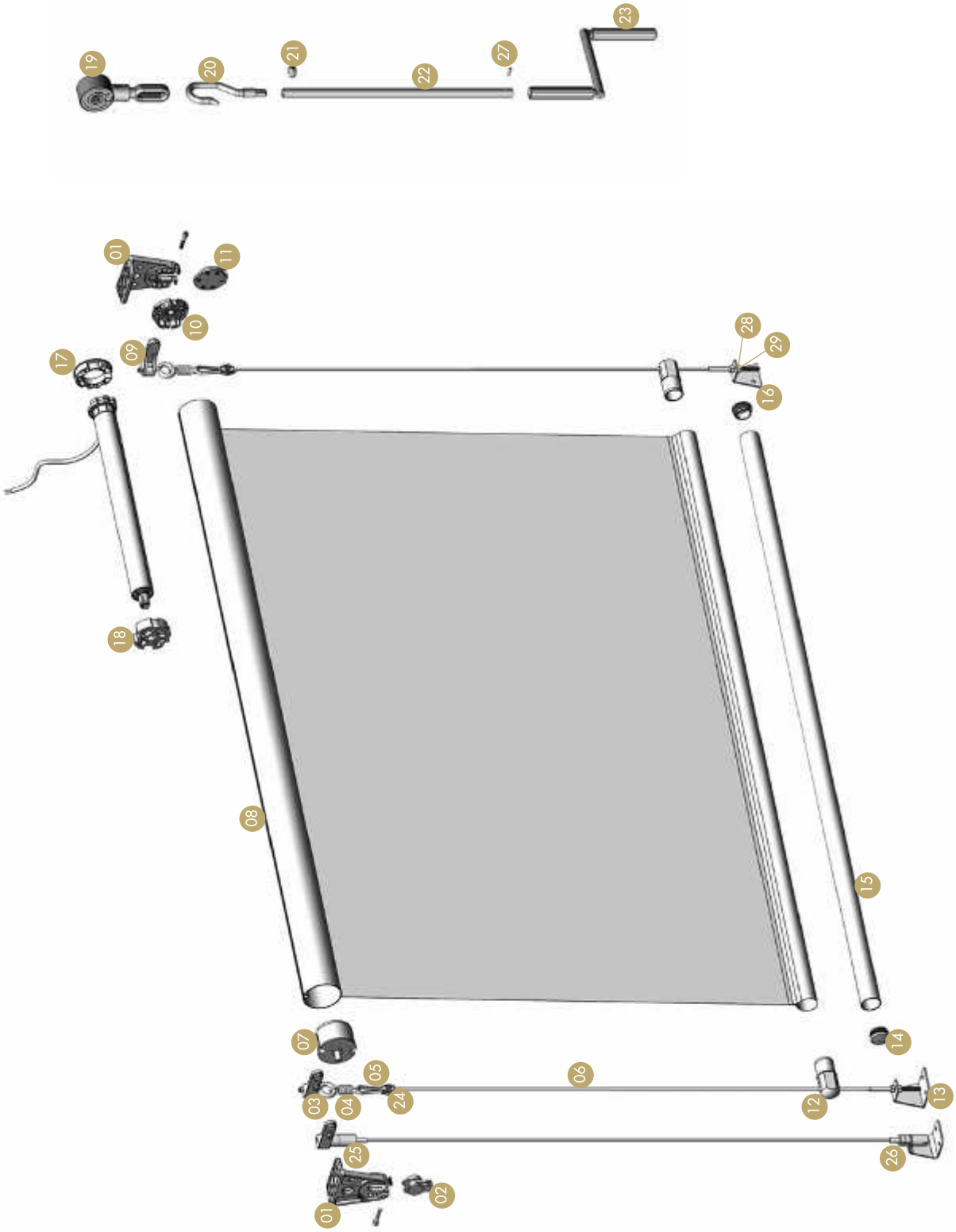
ATOS A MANIVELA / MOTOR